1:100

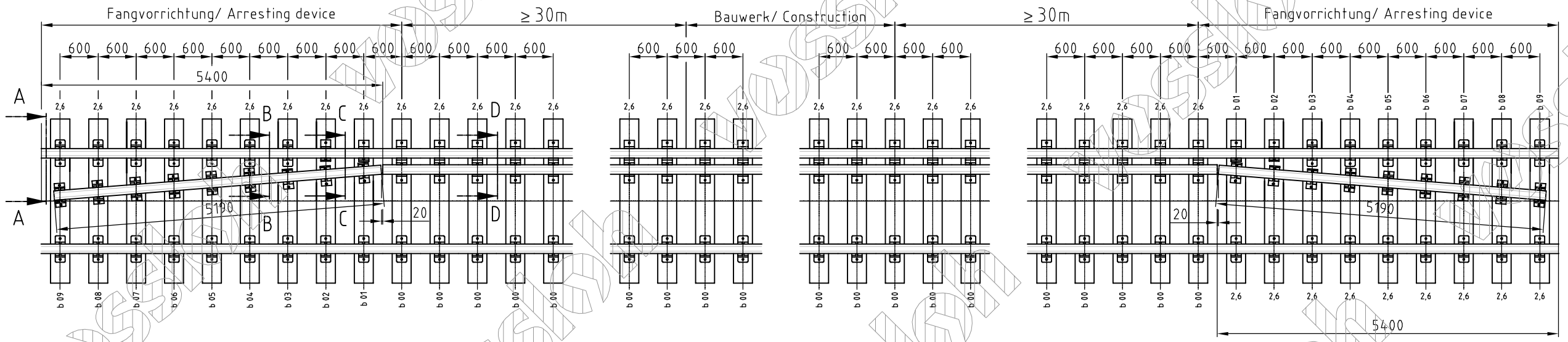

A-A

Spurweite/ Gauge 1435

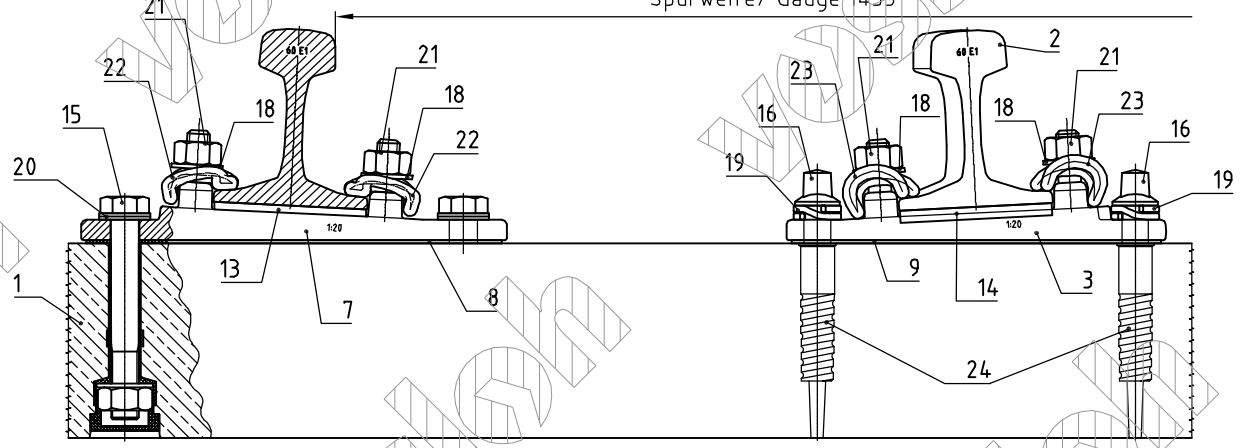

B-B

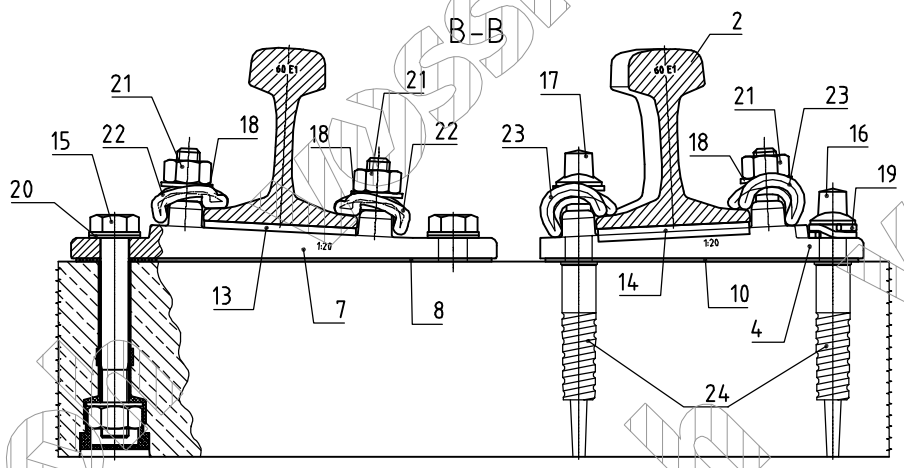

Bemerkungen:
- Stoßlückenweite zwischen Führung und Fangvorrichtung beträgt 20 mm
- Die größte Schienenlänge der Führung beträgt 30m
- Stoßlückenweite zwischen den Führungen müssen mindestens 7 mm größer sein als das Maß nach Ril 820.2160
- Führungen und Fangvorrichtungen dürfen nicht lückenlos verschweißt oder verlascht u. verschraubt werden
- Senkrechter Trennschnitt an beiden Enden der Fangvorrichtung
- Schnittkanten sind zu brechen und zu entgraten

Remarks:
- The gap between the guide rail and arresting device is 20 mm
- The largest track lenght of the guide rail is 30m
- the gap between the guides has to be at least 7 mm greater than the measure to Ril 820.2160
- Guide rail and arresting device may not be welded, fastened with joint bars or screwed with bolts
- Vertical cut on both ends of the arresting device
- Cutting edges have to be brocken and debured

C-C

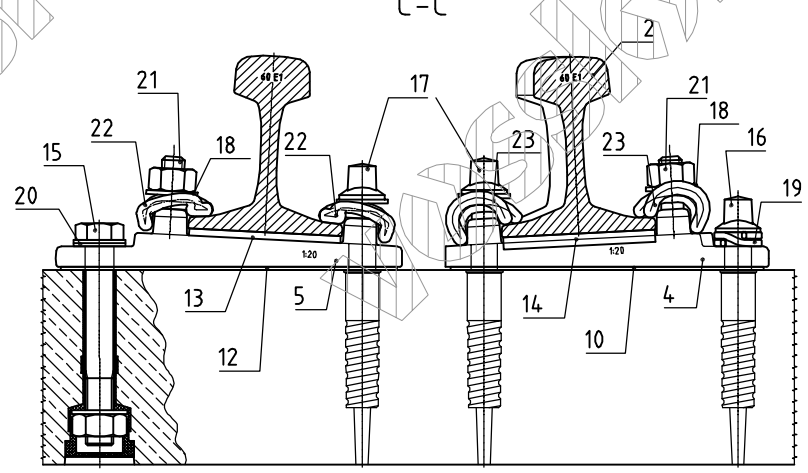

D-D

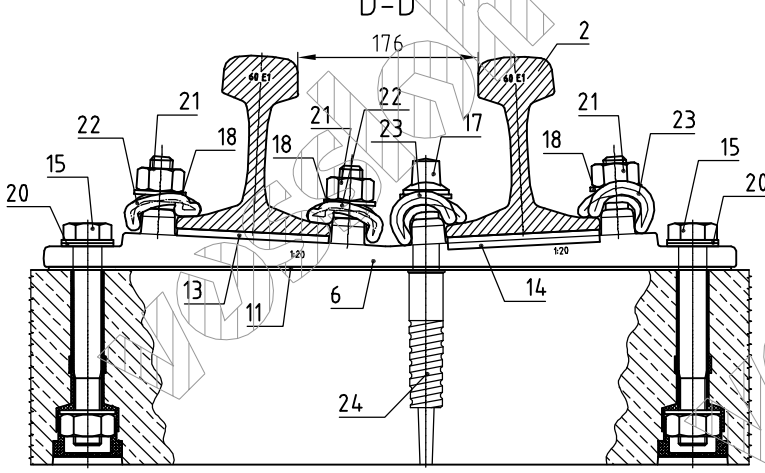

Materialbedarf für jeweils eine Betonschwelle
Material respectively for one concrete sleeper

Pos.	b 09	b 08	b 07	b 06	b 05	b 04	b 03	b 02	b 01	b 00	Benennung/ Designation		Zchngs-Nr./Dwg.-No.
24	2	2	2	2	2	2	2	3	3	1	Kunststoffschraubdübel/ Plastic dowel	Sdü 21	1.2651
23	2	2	2	2	2	2	2	2	2	2	Spannklemme/ Tension clamp	Skl 12	1.1979
22	4	4	4	4	4	4	4	4	4	4	Spannklemme/ Tension clamp	Skl 24	1.5640
21	6	6	6	6	6	6	5	4	4	5	Hakenschraube/ T-head bolt	Hs 32 -55	1.1139
20	8	8	8	8	8	8	8	6	6	8	Tellerfeder/ Disc spring		low 42.0020
19	2	2	2	2	2	2	1	1	1	-	Federring/ Spring washer	Fe 6	1.077zh
18	6	6	6	6	6	6	5	4	4	5	Unterlegscheibe/ Washer	Uls 6	1.1138
17	-	-	-	-	-	-	1	2	2	1	Schwellenschraube/ Sleeper screw	Ss 33 mit Uls 6	log 40.0802
16	2	2	2	2	2	2	1	1	1	-		Ss 25 ohne Uls 7	1.1434
15	4	4	4	4	4	4	4	3	3	4	Sechskantschraube/ Hexagon screw	M27x210-4.6-tZno	DIN EN 24014
14	1	1	1	1	1	1	1	1	1	1	Zwischenlage/ Rail pad	Zw 687	1.2232
13	2	2	2	2	2	2	2	2	2	2	Zwischenlage/ Rail pad	Zw 700/148/165-60	1.5965
12	-	-	-	-	-	-	-	1	1	-	Zwischenplatte Intermediate pad	Zwp 176/20	1.4449
11	-	-	-	-	-	-	-	-	-	1		Zwp 175	log 60.35.1962
10	-	-	-	-	-	-	1	1	1	-		Zwp 173	log 60.35.1961
9	1	1	1	1	1	1	-	-	-	-		Zwp 172	log 60.35.1960
8	2	2	2	2	2	2	2	1	1	1		Zwp 177	log 60.35.1964
7	2	2	2	2	2	2	2	1	1	1	Rippenplatte Ribbed plate	URp 880b/20	1.4429
6	-	-	-	-	-	-	-	-	-	1		Rpb 29/20	1.4427
5	-	-	-	-	-	-	-	1	1	-		Rpb 29/20 Ü	1.4428
4	-	-	-	-	-	-	1	1	1	-		Rpb 28/20 Ür	1.4426
3	1	1	1	1	1	1	-	-	-	-		Rpb 28/20	1.4425
2	1	-	-	-	-	-	-	-	-	-	Führungsschiene/ Guide rail-60 E1	l=5190 m	lots 136
1	1	1	1	1	1	1	1	1	1	1	Betonschwelle/ Concrete sleeper	B 93	lotsch 444

Schwellen-Nr./Sleeper No.

Ind.	Änderung	Datum	Name	Gepr.
a	Zchngs.-Nr. Zwp; Zw; Ss	16.09.16	Riederer	Hunold

CAD-Zeichnung nicht manuell ändern!

Maße ohne Toleranzangabe

Verwendet für: Kiato - Rododafni

	Datum	Name	Maßstab	Werkstoff
Gez.	26.07.16	Ruf	1:5	
Gepr.	27.07.16	Esfandiyari		

vossloh

Vossloh Fastening Systems GmbH, Vosslohstr. 4, D-58791 Werdohl

Fang- und Führungsvorrichtung
einseitig mit Schiene 60 E1

Arresting and guide device
on one side with rail 60 E1

0.5712.a

Ersatz für: Ersetzt durch:

Konstruktive Änderungen bleiben im Interesse der Weiterentwicklung vorbehalten
In the interest of technical development design improvements will be reserved

Diese Zeichnung unterliegt nicht dem Änderungsdienst! This drawing is not subject to updating service!